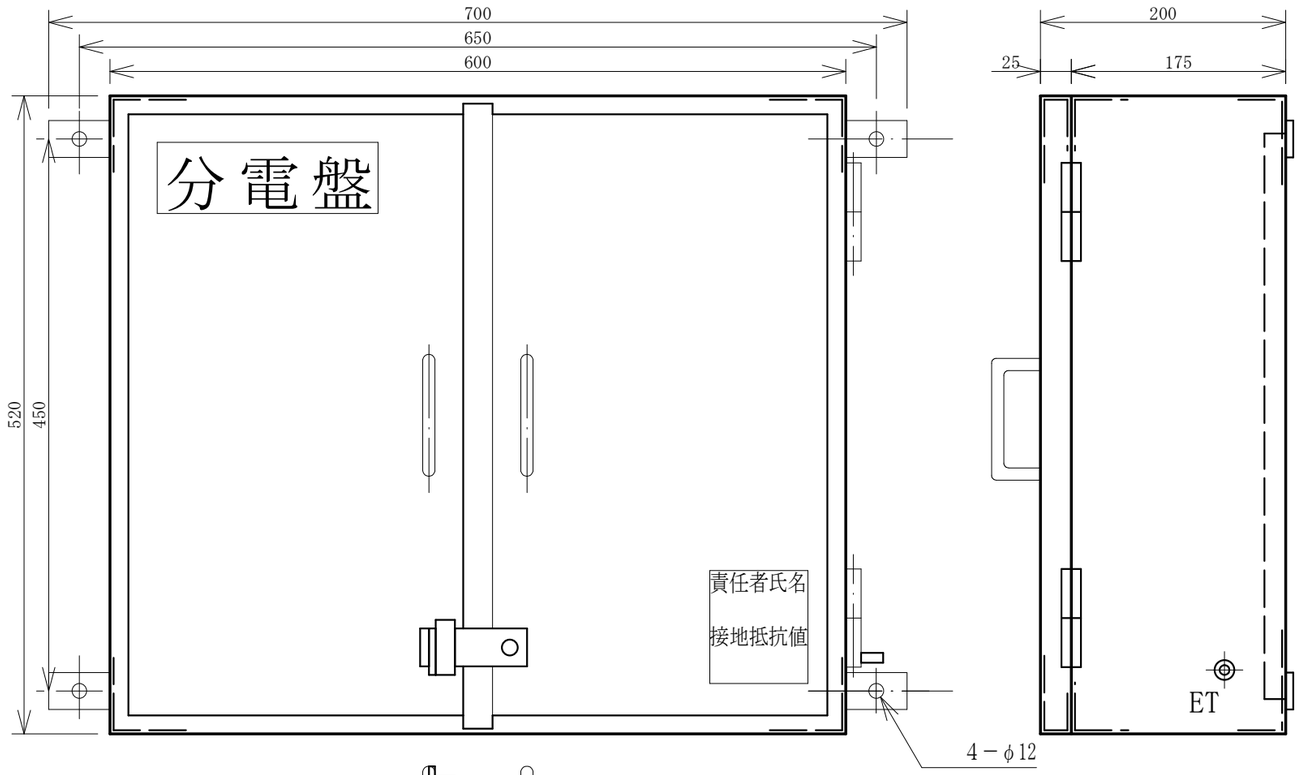

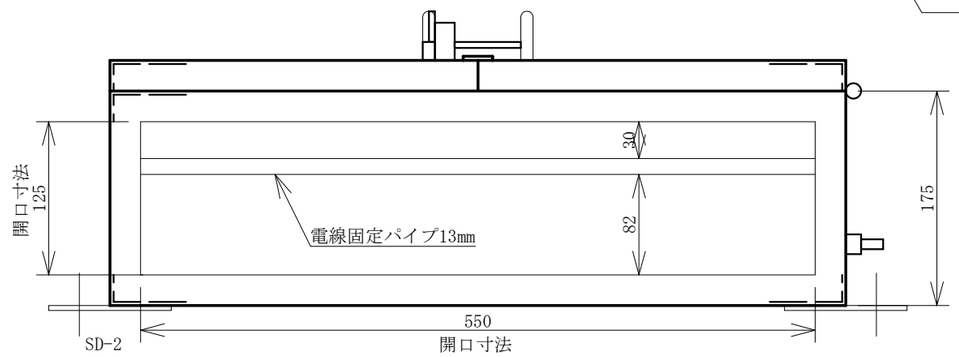

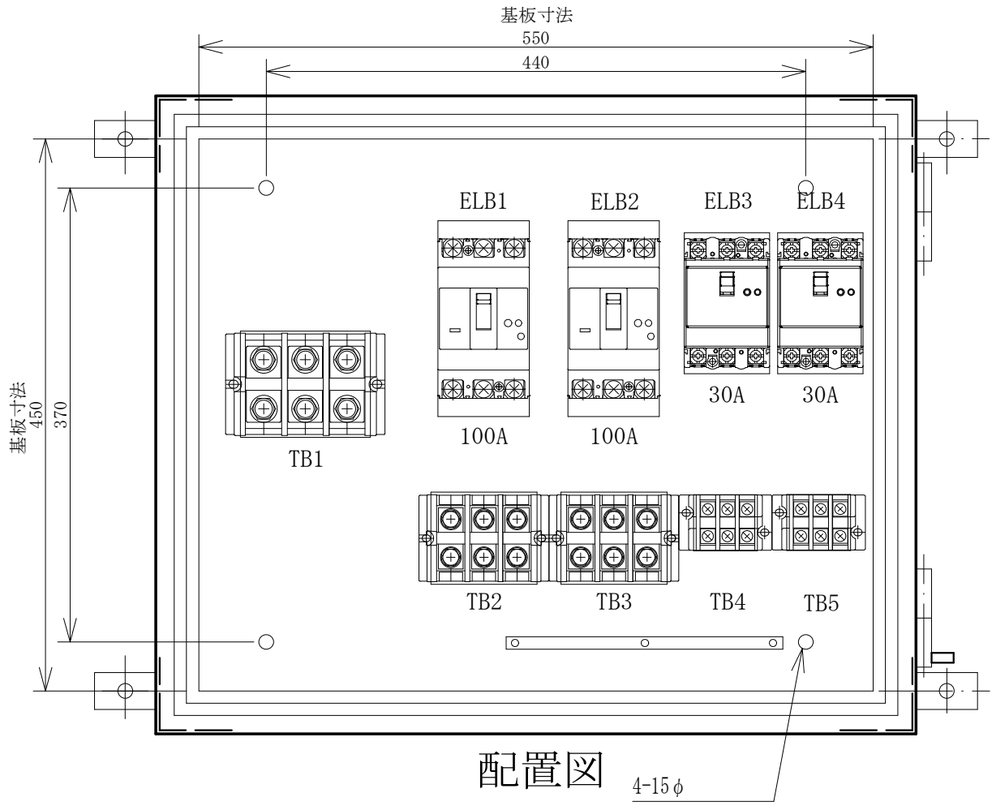

配置図

結線図

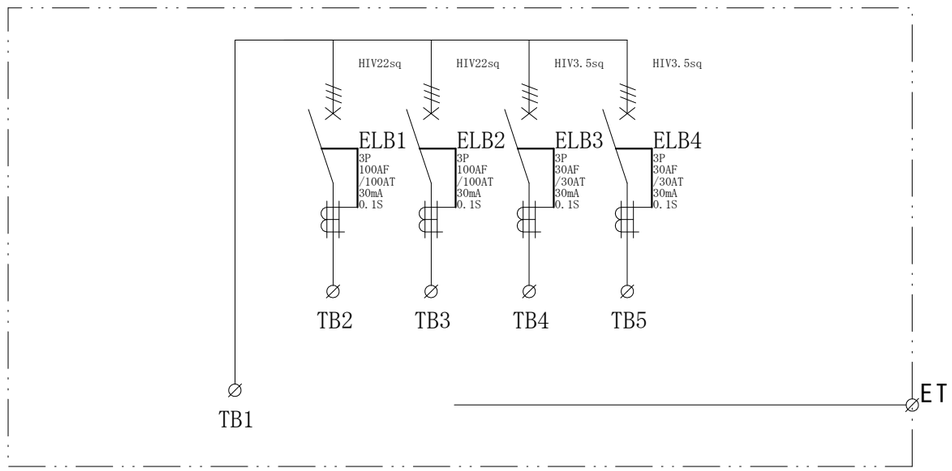

記号	機器名	製品型番	メーカー名	数量	仕様	備考
	仮設キャビネット	SD-2	セフティー電気用品	1 面	W600×520×200 屋外用	2.5YR6/13 オレンジ塗装
ELB1,2	漏電遮断器	GB-103EC100A30mA	テンパール工業	2 台	GB-103EC3P100AF/100AT/30mA/0.1S 100-200V	
ELB3,4	漏電遮断器	GB-33EC30A30mA	テンパール工業	2 台	GB-33EC3P30AF/30AT/30mA/0.1S 100-200V	
TB1	端子台	TC200C03	パトライトKASUGA	1 個	100SQ-3P-240A	
TB2,3	端子台	TC100C03	パトライトKASUGA	2 個	38SQ-3P-130A	
TB4,5	端子台	T30C03	パトライトKASUGA	2 個	8SQ-3P-50A	

備考		御承認印	塗色標準色(オレンジ)	設計	製図	検図	数量	面	品名 仮設分岐盤 MP-E4B
		年 月 日	表面 2.5YR6/13			単位 m/m	尺度 1/5		納入先
			内面 2.5YR6/13	セフティー電気用品株式会社					図面番号