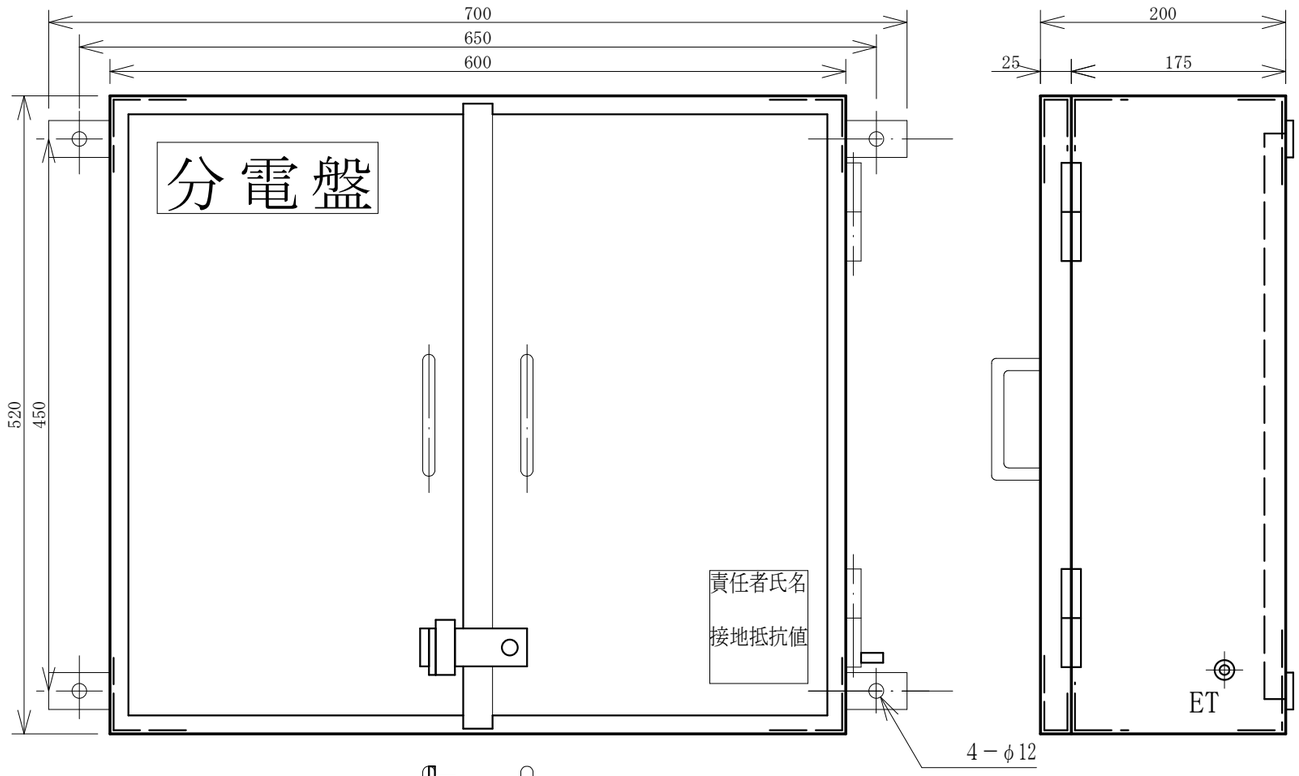

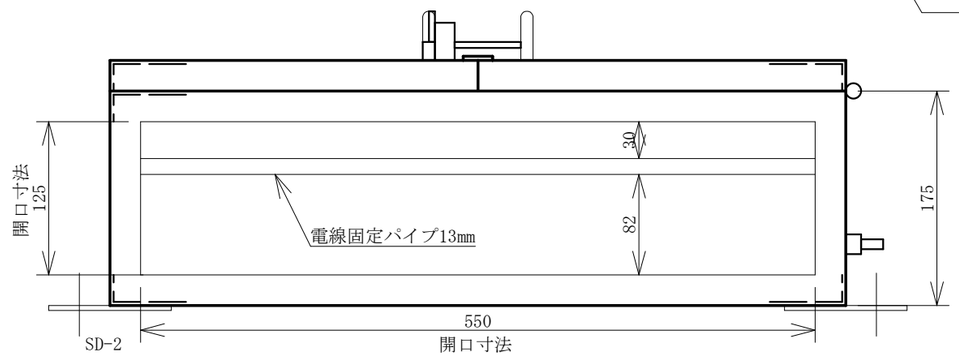

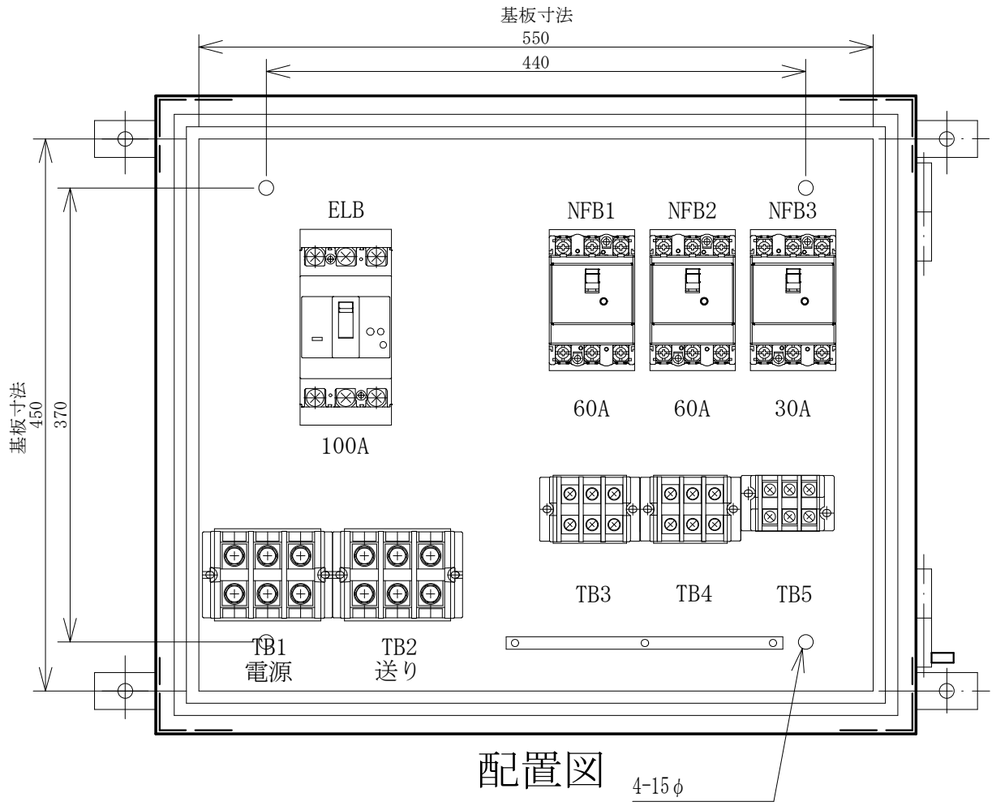

配置図

結線図

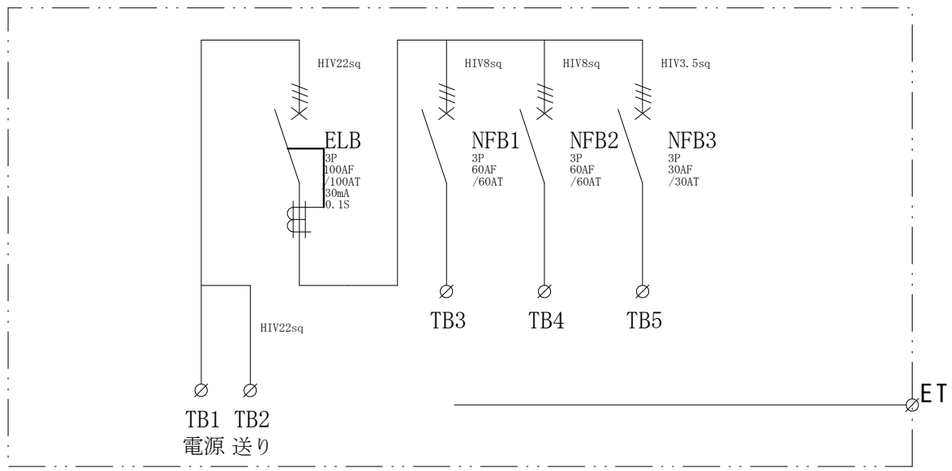

記号	機器名	製品型番	メーカー名	数量	仕様	備考
	仮設キャビネット	SD-2	セフティー電気用品	1 面	W600×520×200 屋外用	2.5YR6/13 オレンジ塗装
ELB	漏電遮断器	GB-103EC100A30mA	テンパール工業	1 台	GB-103EC3P100AF/100AT/30mA/0.1S 100-200V	
NFB1,2	配線用遮断器	B-63EC60A	テンパール工業	2 台	B-63EC3P60AF/60AT	
NFB3	配線用遮断器	B-33EC30A	テンパール工業	1 台	B-33EC3P30AF/30AT	
TB1,2	端子台	TC100C03	パトライトKASUGA	2 個	38SQ-3P-130A	
TB3,4	端子台	TC60C03	パトライトKASUGA	2 個	14SQ-3P-70A	
TB5	端子台	T30C03	パトライトKASUGA	1 個	8SQ-3P-50A	

備考		御承認印	塗色標準色(オレンジ)	設計	製図	検図	数量 面	品名	仮設動力分電盤 MP100T-N3
		年 月 日	表面 2.5YR6/13			単位 m/m	尺度 1/5	納入先	
			内面 2.5YR6/13	セフティー電気用品株式会社				図面番号	