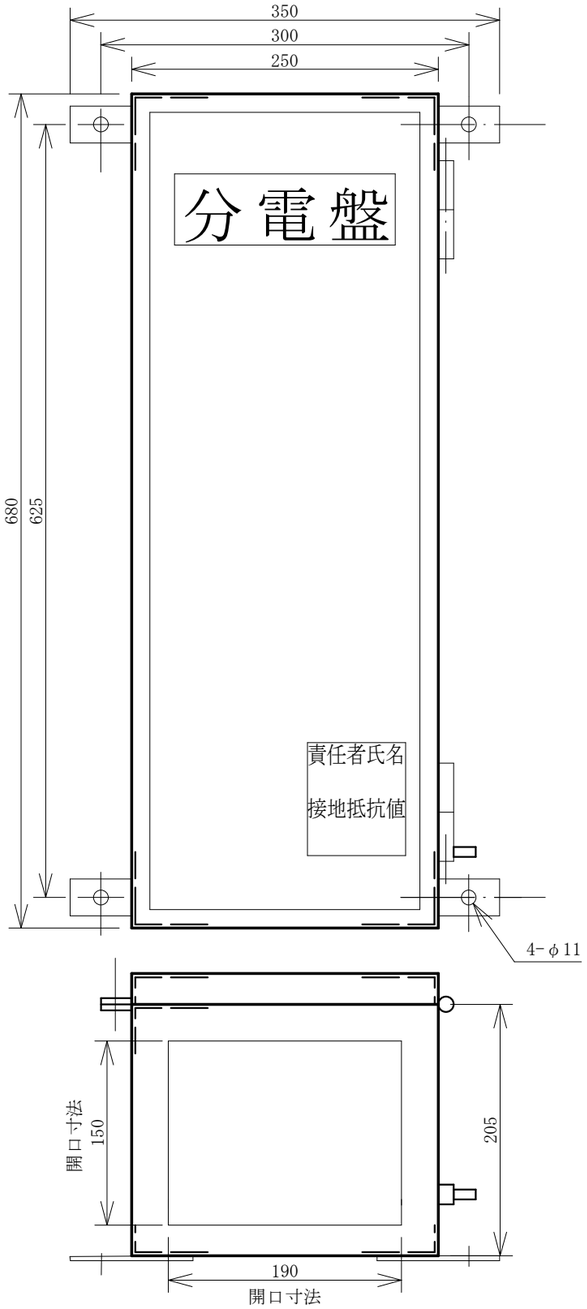


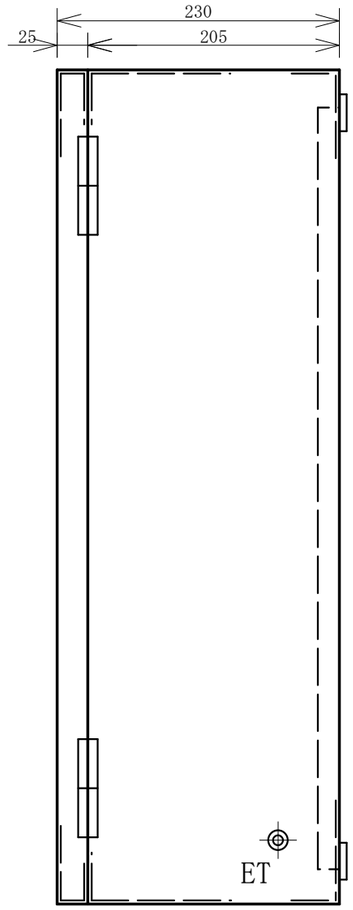


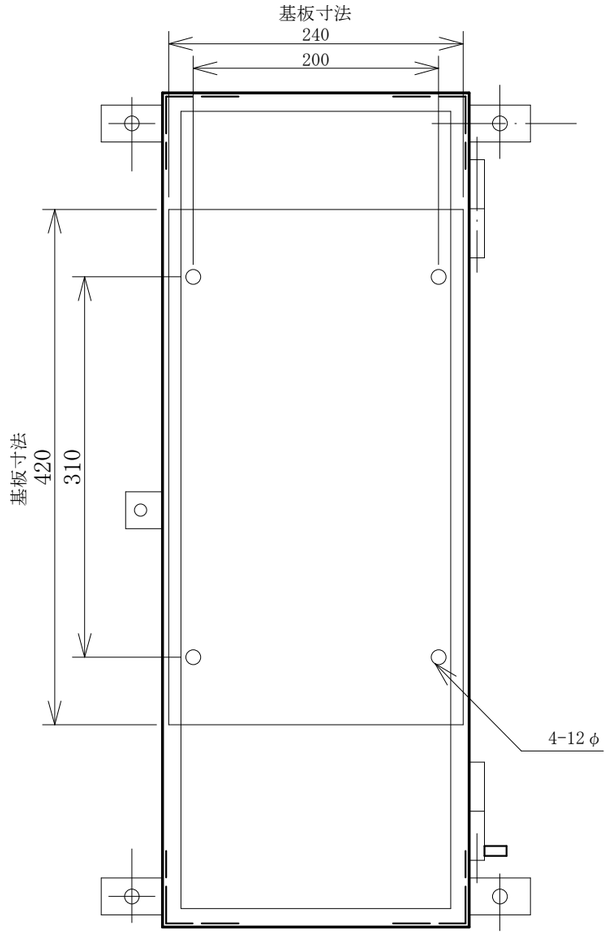


| | | | | | | | | | | | |
|---|---|---|---|---|---|---|---|---|---|---|---|
| 備考 | | 御承認印 | 塗色標準色(オレンジ) | 設計 | | 製図 | | 検図 | | 数量 | | 品名 | S－250 |
| | | 年　月　日 | 表面 2.5YR6/13 | | | | | 単位 | m/m | 尺度 | 1/5 | 納入先 | |
| | | | 内面 2.5YR6/13 | セフティー電気用品株式会社 | | | | | | | | 図面番号 | |