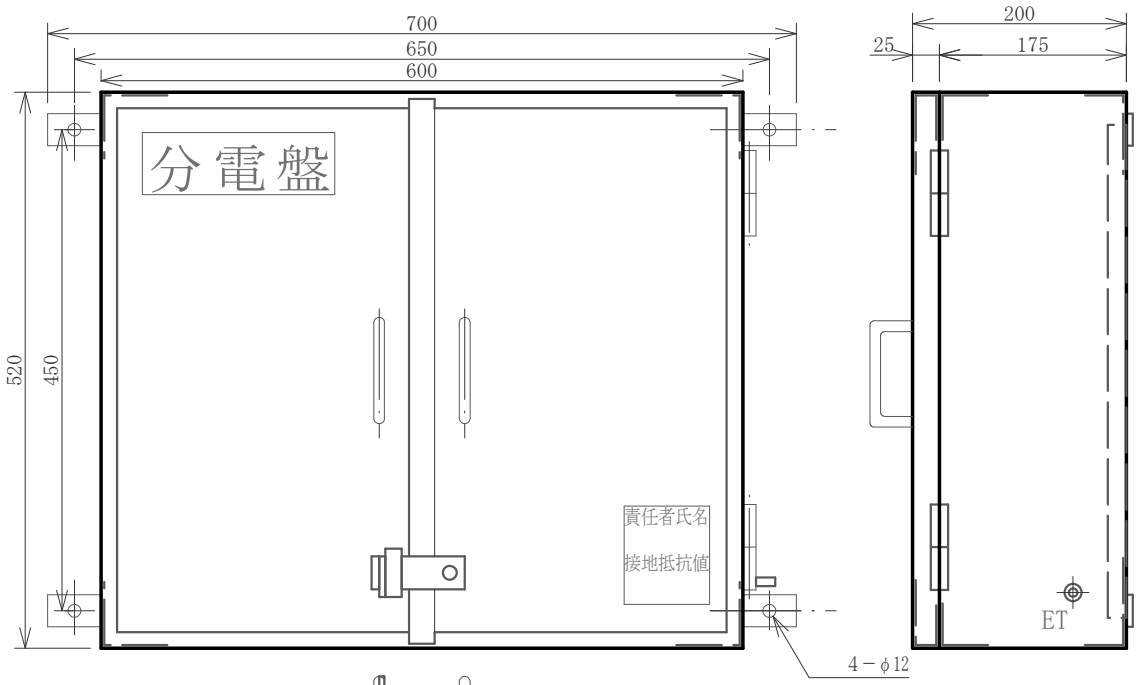

SD-2

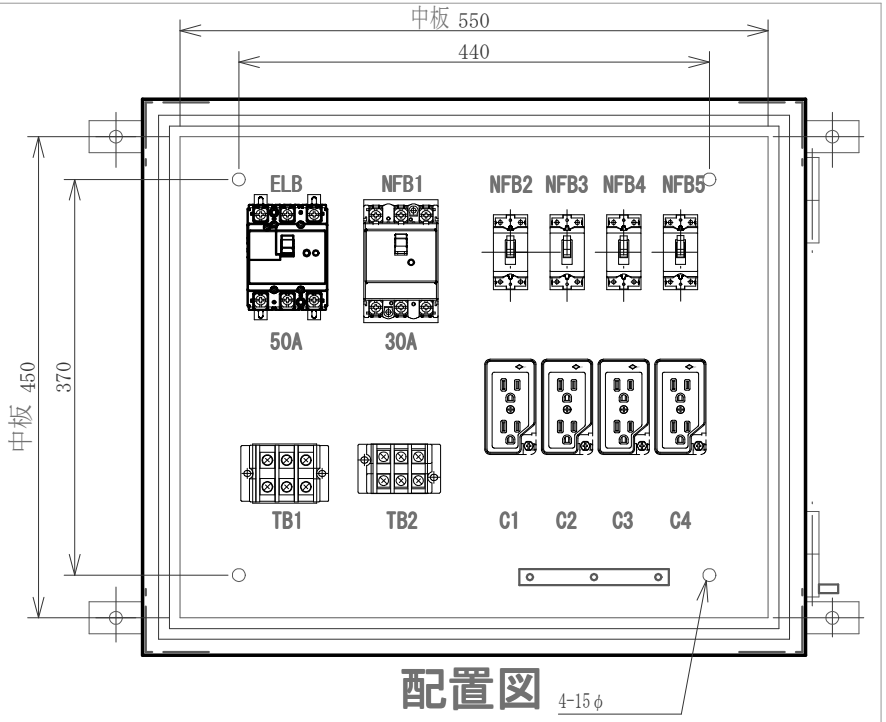

配置図

結線図

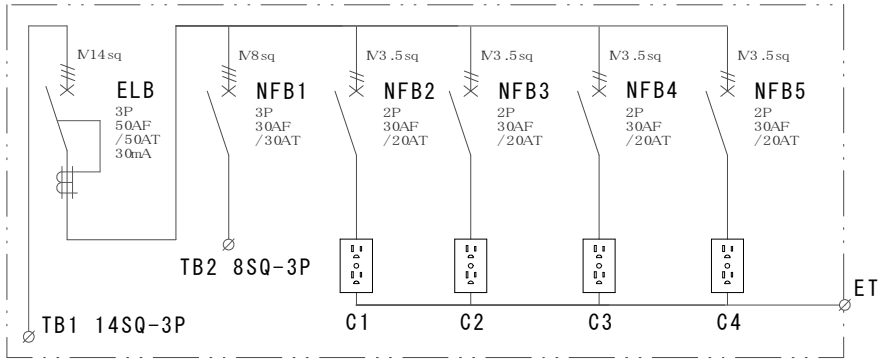

ML50-40N1

記号	機器名	メーカー名	数量	型式
	仮設キャビネット	セフティー電気用品	1面	SD-2 W600×H520×D200 オレンジ色
ELB	漏電ブレーカー	テンパール工業	1台	GBU-53.1KC3P50AF/50AT/0.1S/30mA 中性線欠相保護付
NFB1	安全ブレーカー	テンパール工業	1台	B-33EC3P30AF/30AT
NFB2-5	安全ブレーカー	テンパール工業	4台	B-1EA2P30AF/20AT
TB1	端子台	春日電機	1個	TC60C03 14SQ-3P70A
TB2	端子台	春日電機	1台	T30C03 8SQ-3P50A
C1-4	接地Wコンセント付	明工社	4個	ME2743 2P125V15AE付

備考		御承認印	塗色御指定色	設計	製図	検図	数量	――	品名	仮設電灯分電盤 ML50-40N1	
		年 月 日	表面 2.5YR6/13			単位	m/m	尺度 1/5	納入先		
			内面 2.5YR6/13	セフティー電気用品(株)					図面番号		