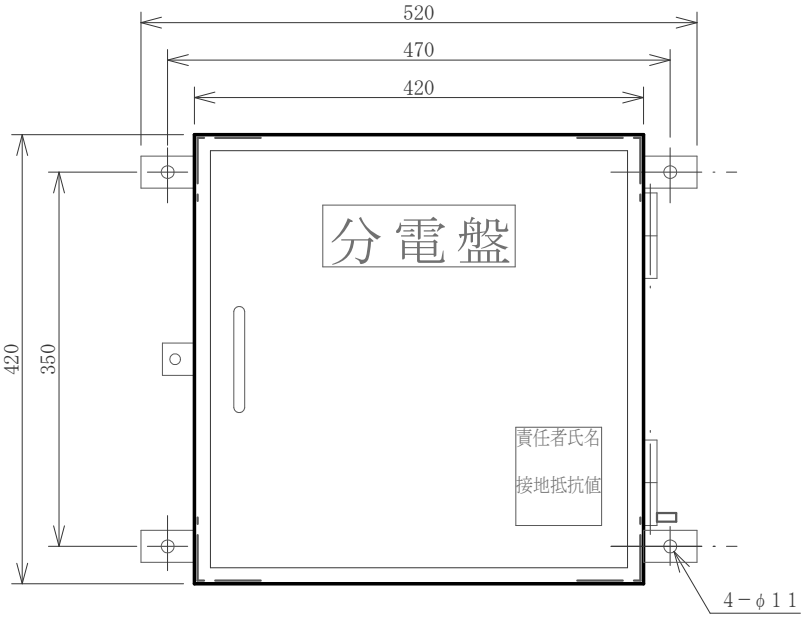

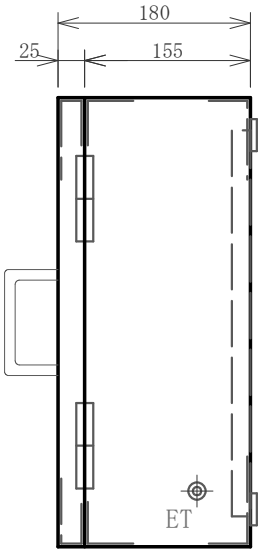

配置図

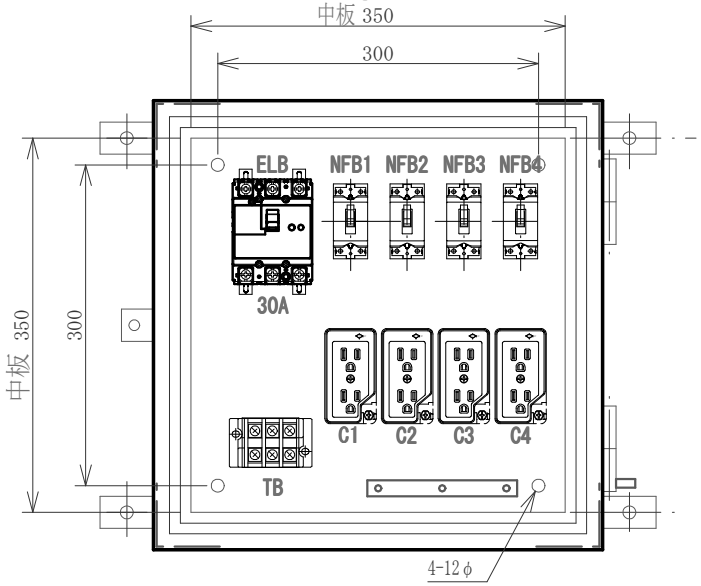

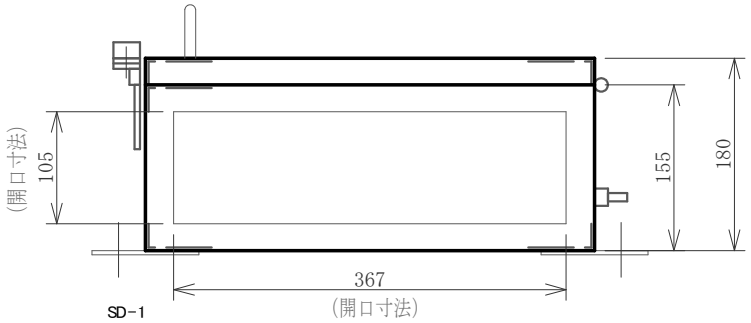

結線図

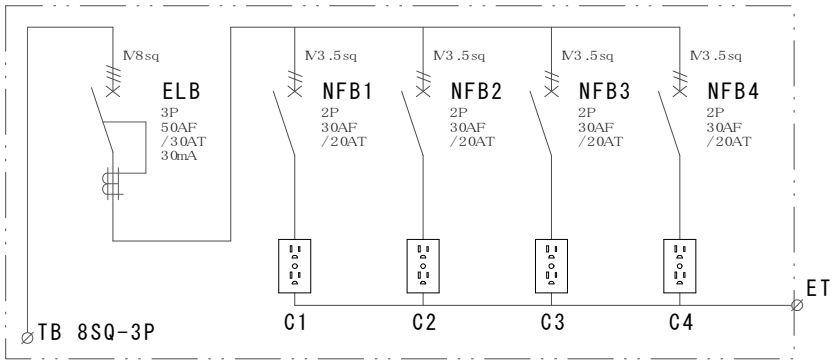

	SL30-40				
記号	機器名	メーカー名	数量	型式	仕様
	仮設キャビネット	セフティー電気用品	1面	SD-1 W420xH420xD180 オレンジ色	W420xH420xD180
ELB	漏電ブレーカー	テンパール工業	1台	GBU-53.1KC3P50AF/30AT/0.1S/30mA 中性線欠相保護付	3P50AF/30AT/30mA
NFB1-4	安全ブレーカー	テンパール工業	4台	B-1EA2P30AF/20AT	2P30AF/20AT
TB	端子台	春日電機	1個	T30C03 8SQ-3P50A	8SQ-3P50A
C1-4	接地Wコンセント付	明工社	4個	ME2743 2P125V15AE付	2P125V15AE付

備考		御承認印	年 月 日	塗色御指定色	設計	製図	検図	数量	――	品名	電灯分電盤 SL30-40
				表面 2.5YR6/13			単位	m/m	尺度 1/5	納入先	
				内面 2.5YR6/13	セフティー電気用品(株)					図面番号	